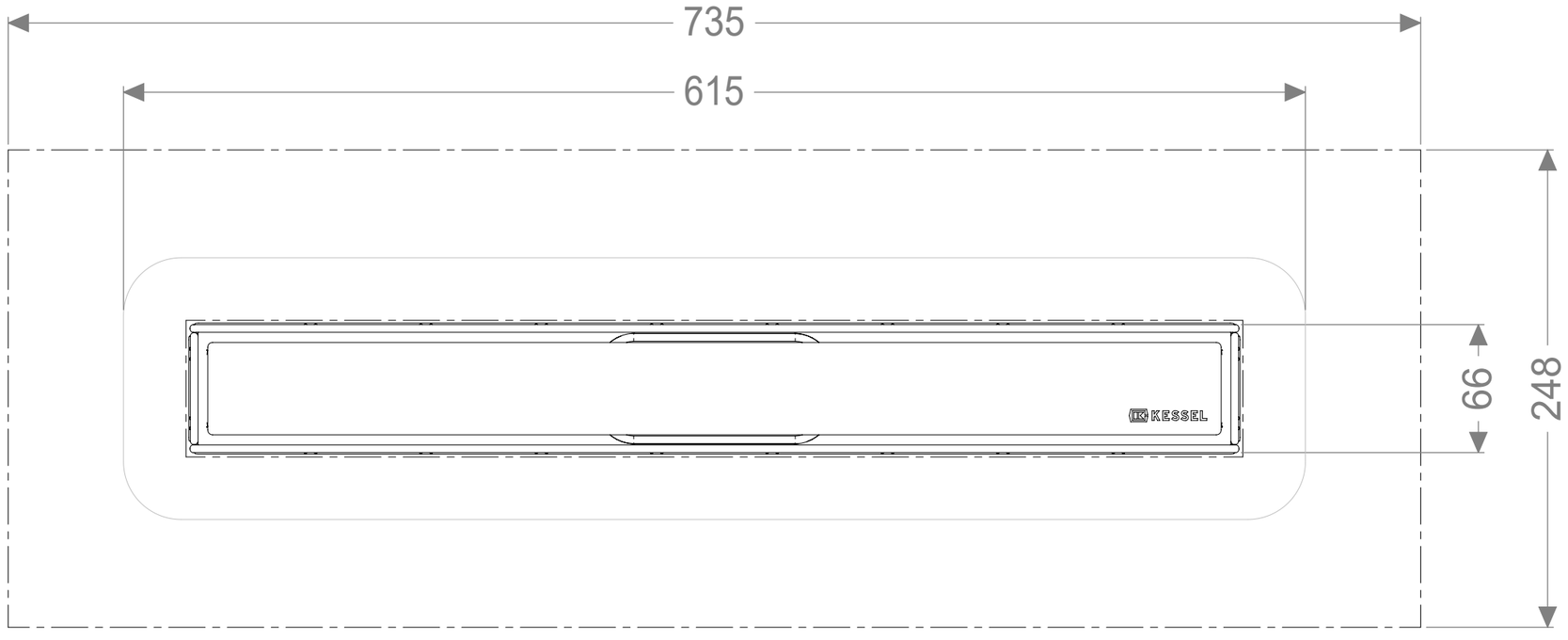
735
615
66
248
KESSEL

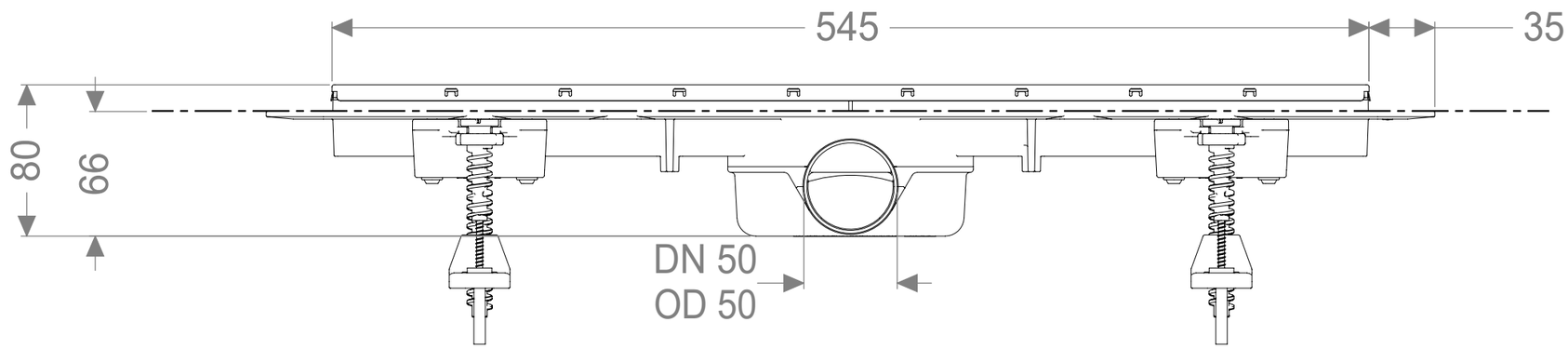
545
35
80
66
DN 50
OD 50